Dauner Antriebstechnik GmbH

# Senkbremsventil
## einfachwirkend
## zum direkten Aufflanschen auf OMS Motoren

## max. 350 bar
**Gehäuse:**
**verzinkter Stahl**

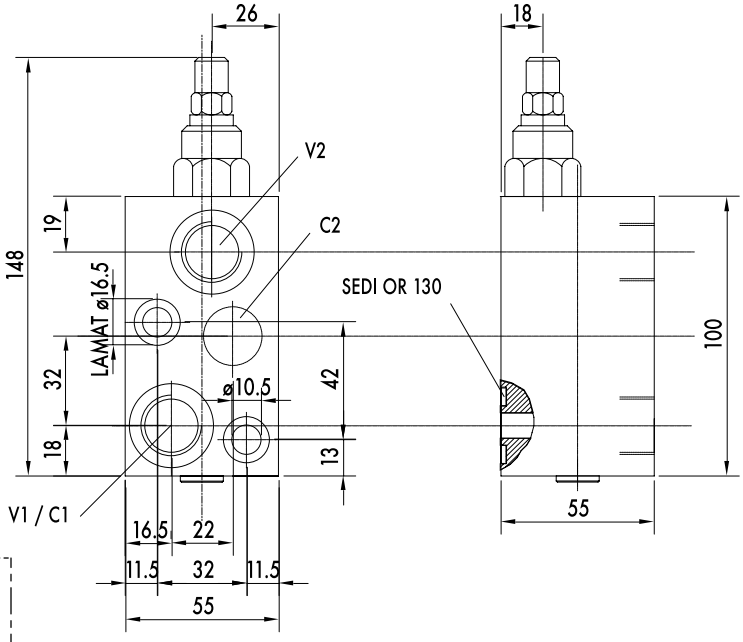


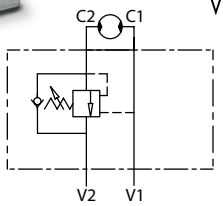


Senkbremsventile oder auch Overcenter Valves genannt, haben die Aufgabe, ziehende Lasten an Hydraulikzylindern oder Hydraulikmotoren an einem unkontrollierten Voreilen zu hindern. Die Verbraucher werden dazu auf der Ablaufseite über das einstellbare Druckventil vorgespannt.

Diese Vorspannung wird im Bedarfsfall über eine interne Steuerbohrung aufgehoben, sodass eine kontrollierte Bewegung möglich ist. Die Ventile müssen immer für den jeweiligen Anwendungsfall eingestellt werden.

Bei der Verwendung dieser Ventile muss die Mittelstellung des vorgeschalteten Wegeventils zum Tank entlastet sein.

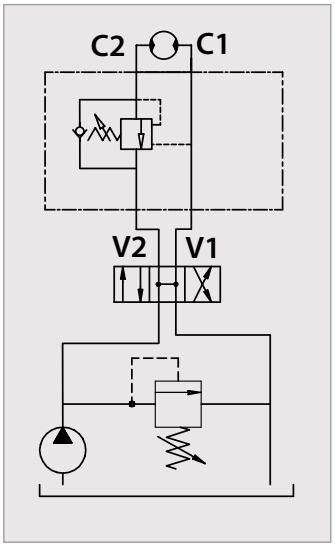


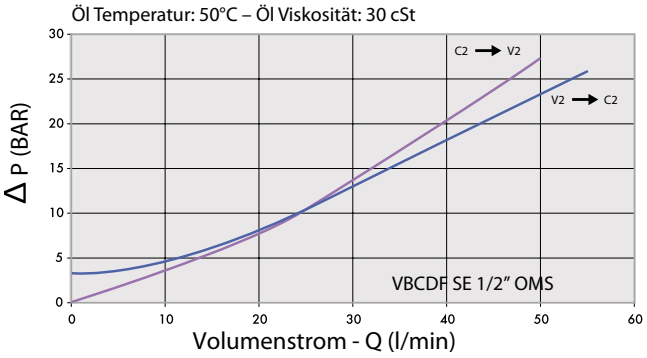


| Bestellnummer | Bezeichnung | Aufsteuer-verhältnis | max. Durchfluss | max. Betriebsdruck | Anschlussgewinde | Anschlussgewinde | Gewicht |
|---|---|---|---|---|---|---|---|
| | | | Lt. / min | bar | V1 - V2 | C1-C2 mm | Kg |
| **205-034-01100** | VBCDF12-SE-OMS | 1: 4,5 | 50 | 350 | G 1/2" | Ø9 | 1,7 |

Dauner Antriebstechnik GmbH – Industriestraße 3 – 96120 Bischberg – Trosdorf
Tel.: 09503/50008-0 – Fax: 09503/50008-49 – Email: info@dauner-antriebstechnik.de – www.dauner-antriebstechnik.de



Die Inhalte unserer Seiten wurden mit größter Sorgfalt erstellt. Für die Richtigkeit, Vollständigkeit und Aktualität der Inhalte können wir jedoch keine Gewähr übernehmen.